950 × 297

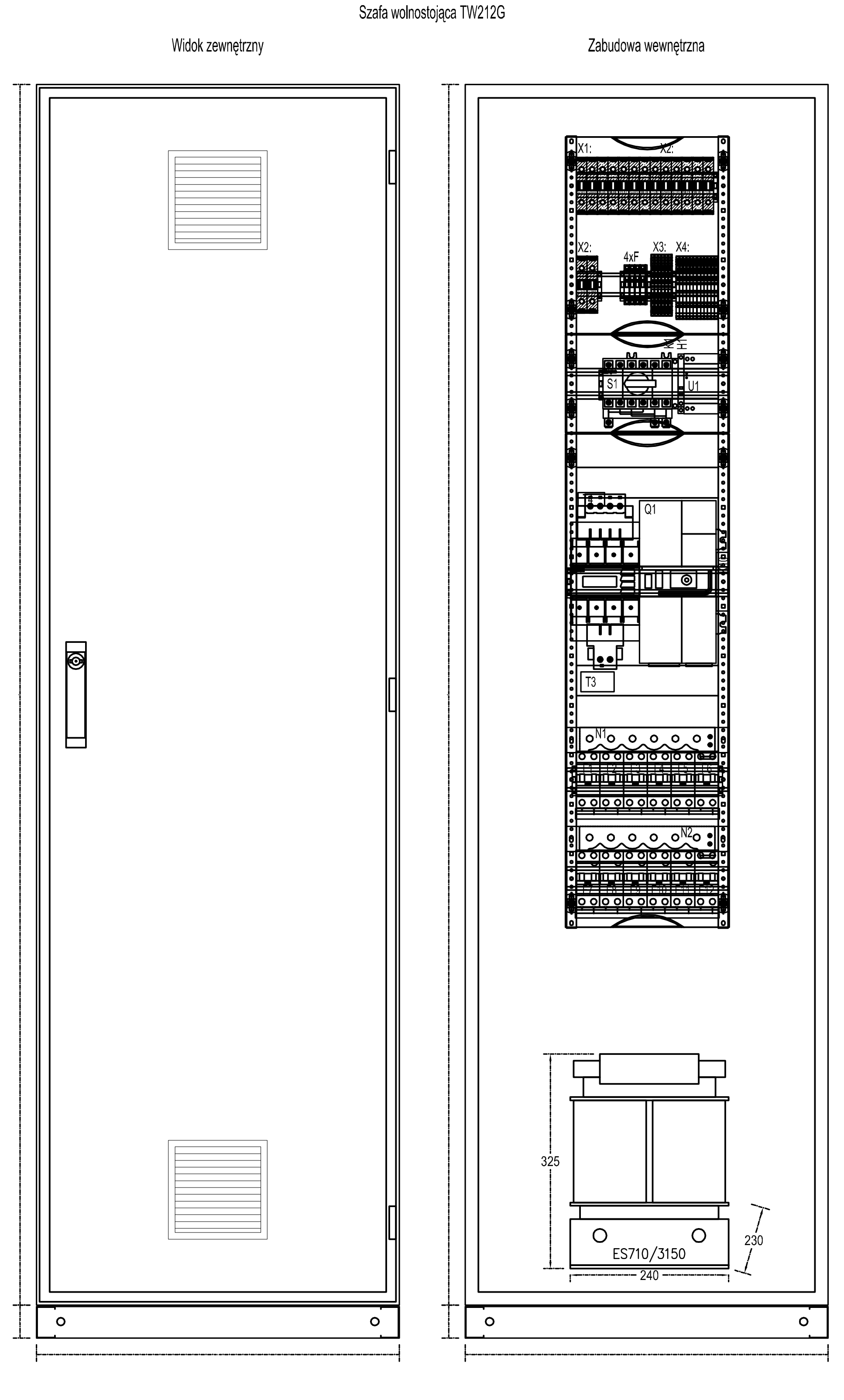

Q1 Moduł zasilająco-kontrolny
S1 Łącznik serwisowy by-pass
X1: Listwa zacisków dla dwóch lini zasilających
X2: Listwa zacisków do podłączenia transformatora medycznego
X3: Listwa zacisków sterowania, kontroli i komunikacji
X4: Listwa zacisków wyjściowych dla odpływów
4xF Bezpieczniki. Pomiar napięcia oraz zasilanie zasilacza U1
U1 Zailacz 230VAC/24VDC 0,42A lub 1,3A
K11 Styki pomocnicze łącznika serwisowego by-pass
K10 Styki pomocnicze modułu zasilająco-kontrolnego
H1 Sygnalizacja możliwości manewru łącznikiem serwisowym
T3 Przekładnik prądowy
T4 Przekładnik prądowy
N1, N2, N3, N4 Lokalizator uszkodzeń izolacji
N5 monitoring prądów różnicowych
F1..F24 Wyłacznik instalacyjny 2-biegunowy ch-ka B, In=16A lub In=10A
F25..F30 Wyłacznik różnicowoprądowy z członem naprądowym, typ A
typa A, ch-ka B, In=16A lub In=10A
PM333 Analizator jakości energii

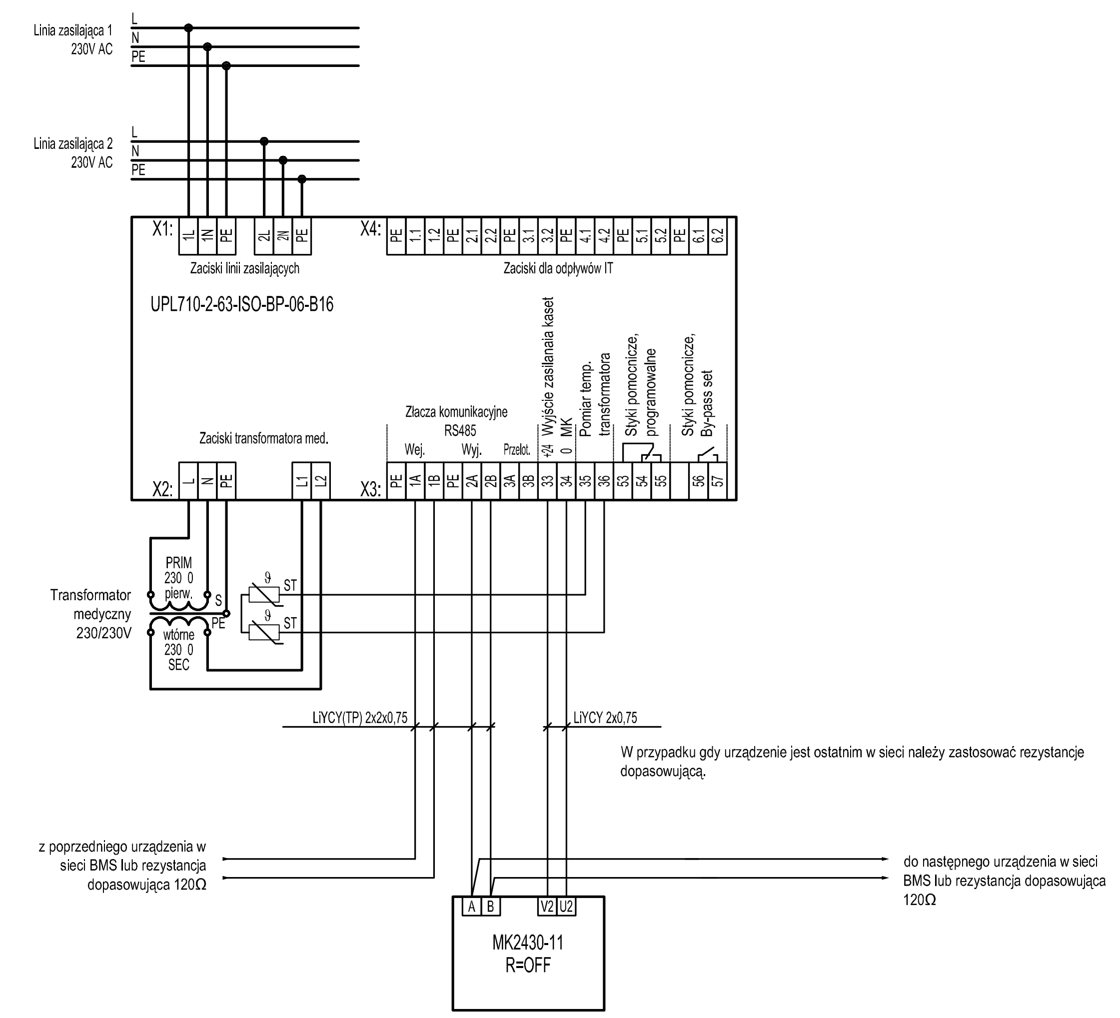

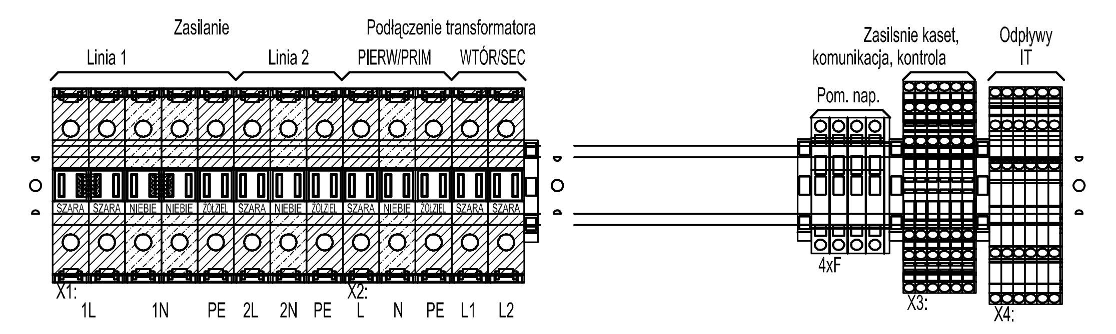

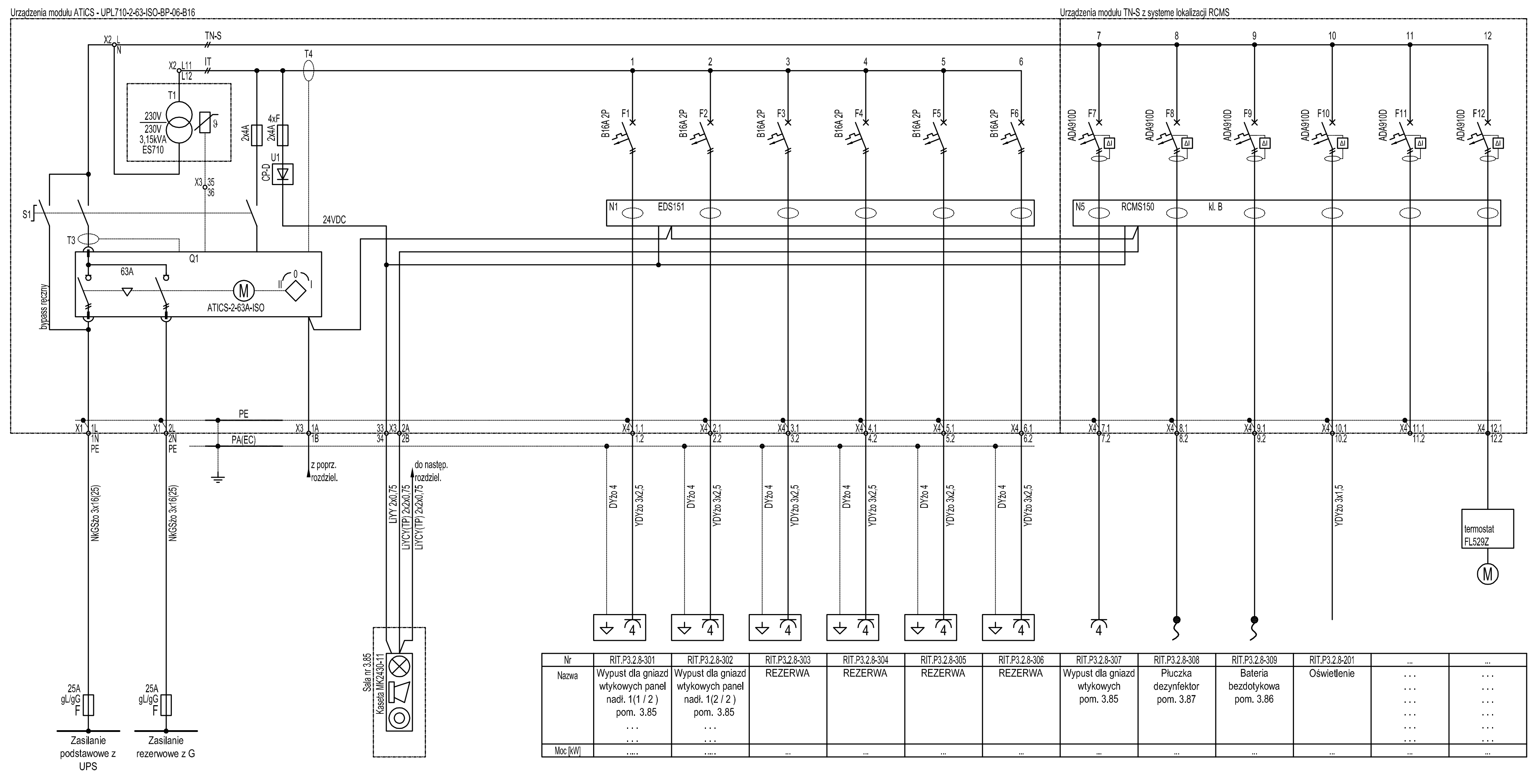

INDUSTRIA PROJECT

INDUSTRIA PROJECT
Al. Zwycięstwa 46/1
80-210 Gdańsk

Zamawiający/Inwestor	Szpital Specjalistyczny im. J. Śniadeckiego w Nowym Sączu		
Nazwa inwestycji	BUDOWA PAWILONU DLA POTRZEB ODDZIAŁU GINEKOLOGICZNO - POŁOŻNICZEGO I NEONATOLOGII Z IT		
Nazwa i adres obiektu budowlanego	Szpital Specjalistyczny im. J. Śniadeckiego w Nowym Sączu 33-300 Nowy Sącz ul. Młyńska 5 Dz. nr ewid. 1/4, 2/4, 119/1, 35, 34/1 obr. 73 [0073]		
Projektował	mgr inż. Piotr Szwed w specjalności elektroenergetycznej	POM/0014/PWOE/12	
	mgr inż. Jerzy Grubiak w specjalności telekomunikacyjnej	POM/0175/PWOT/08	
Opracował	mgr inż. Joanna Lachowska		
	mgr inż. Mirosław Arentowicz		
	mgr inż. Marcin Sikora		
	mgr inż. Joanna Krupa		
	inż. Łukasz Kowalski		
Sprawdził	mgr inż. Andrzej Rulewski w specjalności elektroenergetycznej	251/Gd/2002	
	mgr inż. Radosław Markiewicz w specjalności telekomunikacyjnej	POM/0002/POOT/09	
Numer projektu: IBG-P_176_16	Numer rysunku: IP176_47_PW_DR_0057		Rewizja
Tytuł rysunku	Schemat rozdzielnicy RIT.P3.2.8		
Data: 08/12/16	Branża: elektryczna i niskoprądowa	Faza: Projekt Wykonawczy	Skala: 1 : 100