950 x 297

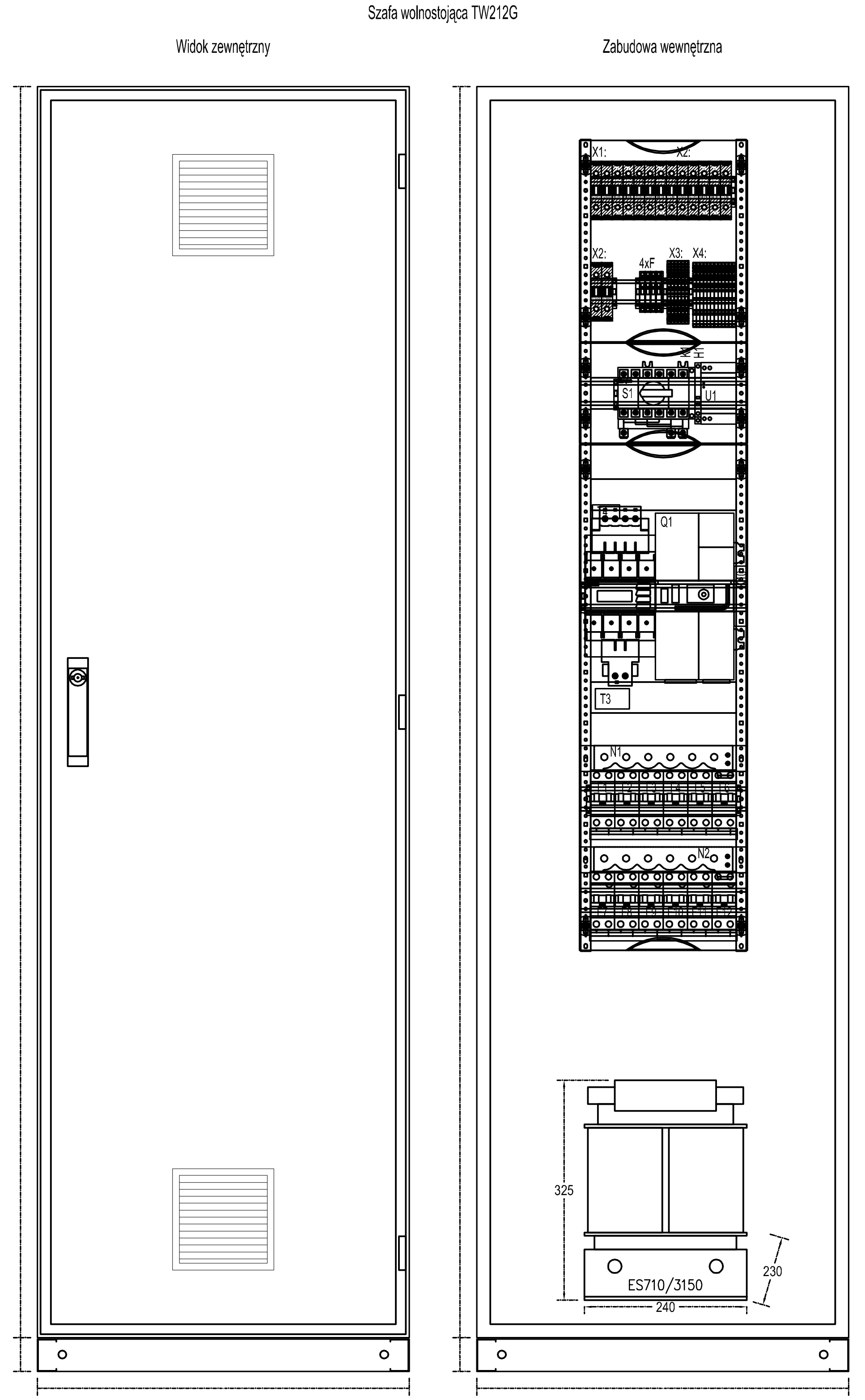

Q1 Moduł zasilająco-kontrolny
S1 Łącznik serwisowy by-pass
X1: Listwa zacisków dla dwóch linii zasilających
X2: Listwa zacisków do podłączenia transformatora medycznego
X3: Listwa zacisków sterowania, kontroli i komunikacji
X4: Listwa zacisków wyjściowych dla odpływów
4xF Bezpieczniki. Pomiar napięcia oraz zasilanie zasilacza U1
U1 Zasilacz 230VAC/24VDC 0,42A lub 1,3A
K11 Styki pomocnicze łącznika serwisowego by-pass
K10 Styki pomocnicze modułu zasilająco-kontrolnego
H1 Sygnalizacja możliwości manewru łącznikiem serwisowym
T3 Przekładnik prądowy
T4 Przekładnik prądowy
N1, N2, N3, N4 Lokalizator uszkodzeń izolacji
N5 monitoring prądów różnicowych
F1..F24 Wyłącznik instalacyjny 2-biegunowy ch-ka B, In=16A lub In=10A
F25..F30 Wyłącznik różnicowoprądowy z członem nadprądowym, typ A
typ A, ch-ka B, In=16A lub In=10A
PM333 Analizator jakości energii

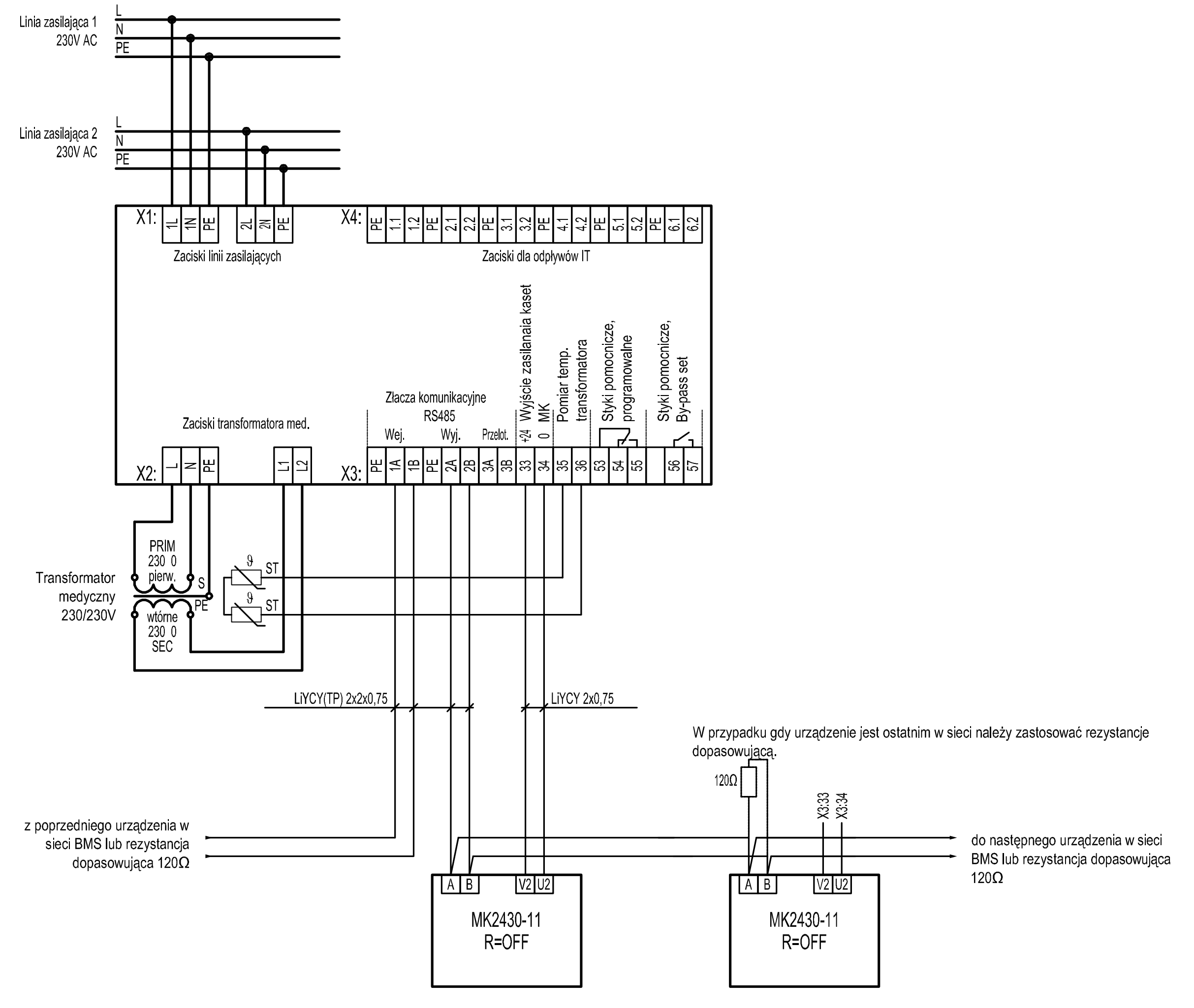

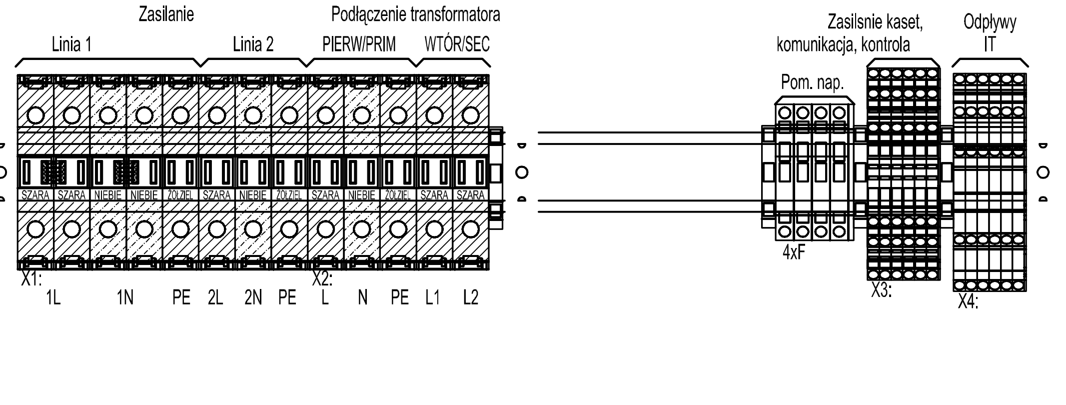

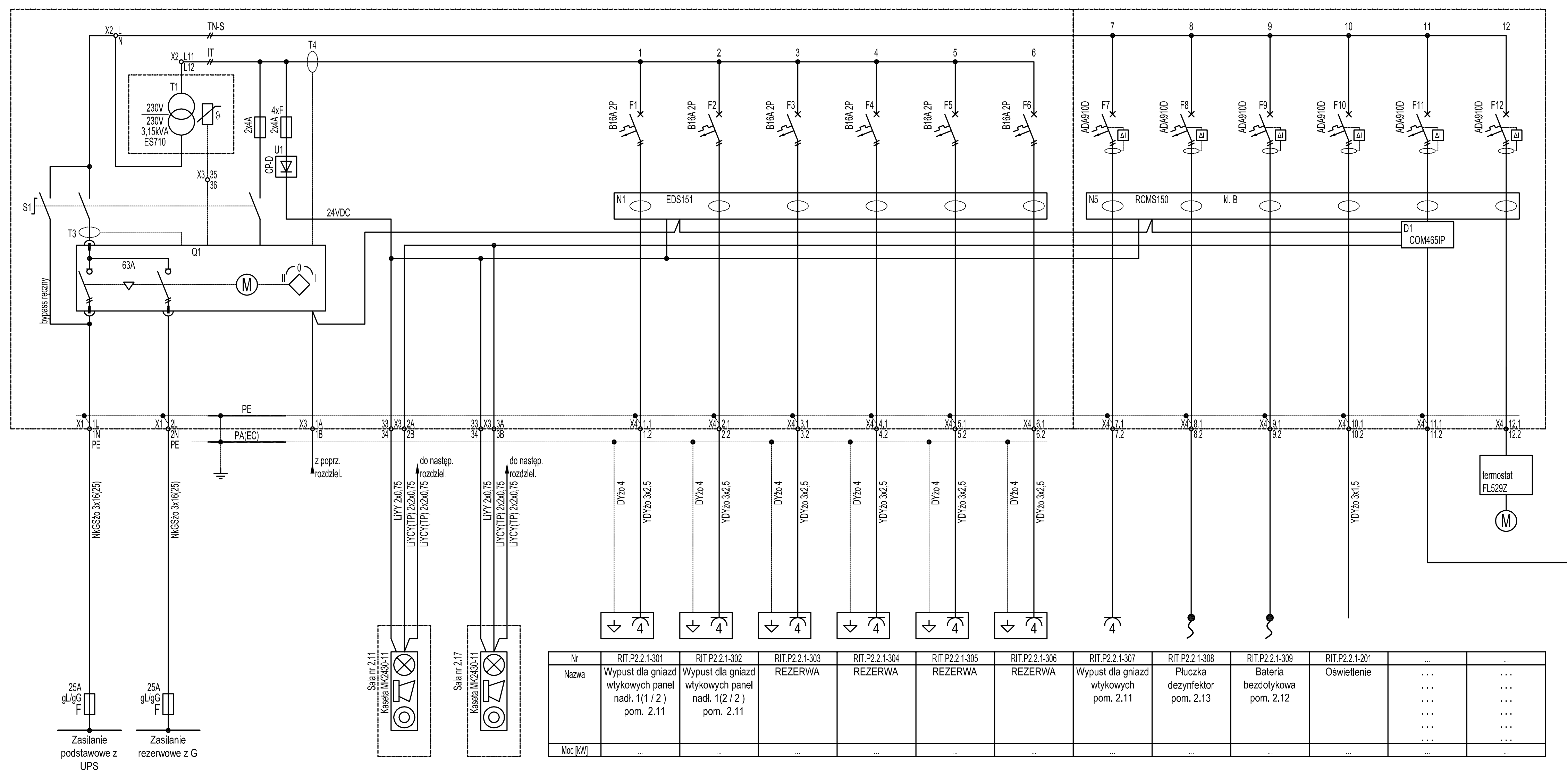

Nr	RIT.P2.2.1-301	RIT.P2.2.1-302	RIT.P2.2.1-303	RIT.P2.2.1-304	RIT.P2.2.1-305	RIT.P2.2.1-306	RIT.P2.2.1-307	RIT.P2.2.1-308	RIT.P2.2.1-309	RIT.P2.2.1-201	...	...
Nazwa	Wypust dla gniazd wtykowych panel nadł. 1(1 / 2) pom. 2.11	Wypust dla gniazd wtykowych panel nadł. 1(2 / 2) pom. 2.11	REZERWA	REZERWA	REZERWA	REZERWA	Wypust dla gniazd wtykowych pom. 2.11	Płuczka dezynfektor pom. 2.13	Bateria bezdotykowa pom. 2.12	Oświetlenie	... ...	... ...
Moc [kW]	...	...	...	...	...	...	...	...	...	...	...	...

INDUSTRIA PROJECT
Al. Zwycięstwa 46/1
80-210 Gdańsk

Zamawiający/Inwestor
Szpital Specjalistyczny im. J. Śniadeckiego w Nowym Sączu

Nazwa inwestycji
BUDOWA PAWILONU DLA POTRZEB ODDZIAŁU GINEKOLOGICZNO - POŁOŻNICZEGO I NEONATOLOGII Z IT

Nazwa i adres obiektu budowlanego
Szpital Specjalistyczny im. J. Śniadeckiego w Nowym Sączu
33-300 Nowy Sącz ul. Młyńska 5 Dz. nr ewid. 1/4, 2/4, 119/1, 35, 34/1 obr. 73 [0073]

Projektował	mgr inż. Piotr Szwed w specjalności elektroenergetycznej	POM/0014/PWOE/12	
	mgr inż. Jerzy Grubiak w specjalności telekomunikacyjnej	POM/0175/PWOT/08	
Opracował	mgr inż. Joanna Lachowska		
	mgr inż. Mirosław Arentowicz		
	mgr inż. Marcin Sikora		
	mgr inż. Joanna Krupa		
	inż. Łukasz Kowalski		
Sprawdził	mgr inż. Andrzej Rulewski w specjalności elektroenergetycznej	251/Gd/2002	
	mgr inż. Radosław Markiewicz w specjalności telekomunikacyjnej	POM/0002/POOT/09	
Numer projektu	Numer rysunku		Rewizja
IBG-P_176_16	IP176_47_PW_DR_0046		

Tytuł rysunku: Schemat rozdzielnicy RIT.P2.2.1

Data	Branża	Faza	Skala
08/12/16	elektryczna i niskoprądowa	Projekt Wykonawczy	1 : 100